SEFAM

دليل المريض

EcoStar Info

EcoStar Auto

ar

جدول المحتويات

قبل البدء 3
احتياطات الأمان 3
الاستخدام الموصى به 4
موانع الاستعمال 4
الآثار الجانبية 4
التحقق من عناصر الجهاز 4
مواصفات الجهاز 5
يتم تشغيل جهاز EcoStar Info أو EcoStar Auto. بوحدة طاقة كهربائية خارجية وهو مجهز بملحقات مخصصة 5
صور الجهاز 5
رموز الجهاز 6
التركيب 7
التركيب المعياري للجهاز 7
تركيب المرطب GoodKnight H2O 7
تركيب الطاقة عن طريق قداحة 7
الاستخدام 8
بدء العلاج 8
إيقاف العلاج 8
نقل الجهاز 8
الوظائف المتوفرة 8
وظيفة قناع غير متصل 8
وظيفة (تعديل الراحة) Comfort Calibration 9
وظيفة ميزة التدرج 9
الوصول إلى قائمة خيارات الجهاز 9
وصف لصفحة شاشة 9
الوصول إلى الإعدادات 10
وصف الرموز الظاهرة على الشاشة 10
ضبط جهاز EcoStar Info 11
ضبط جهاز EcoStar Auto 13
ضبط الساعة 16
كيفية الاستخدام عند إضافة الأكسجين (اختياري) 17
التركيب مع مهيئ الأكسجين (اختياري) 17
بدء العلاج وإيقافه 17
التنظيف والصيانة 18
أسبوعيا 18
فلتر دخول الهواء 18
شهريا 18
الجهاز 18
فلتر مدخل الهواء وفلتر رفيق 18
عند حدوث مشاكل 19
إرشادات مفيدة 19
رسائل الجهاز 20
المواصفات الفنية 21
أداء الجهاز 21
شروط الاستخدام 21
المواصفات الكهربائية 21
شروط النقل والتخزين 21
المواصفات المادية 21
المواصفات الكهربائية للجهاز 22
ملاءمة المعايير 22
التخلص من جهاز عند انتهاء عمره الافتراضي 22
علامة CE 22

قبل البدء

يرجى قراءة هذا الدليل بدقة قبل استخدام جهازك بحيث تكون على دراية تامة بالقيود المفروضة على هذا الجهاز.

احتياطات الأمان

- ⚠ احرص على عدم سد مخرج الهواء عن غير قصد أو عمدا أو أي فتحة أخرى للجهاز أو الدائرة التنفسية. ولا تقم بتغطية الجهاز أو وضعة بالقرب الشديد من الحائط. ولا تُدخل سوائل أو أشياء في مخرج الهواء.
- لا تقم أبدًا بسد فتحة الزفير بالقناع، التي تسمح بطرد الهواء باستمرار والحد من إعادة تنفس ثاني أكسيد الكربون. عندما يكون الجهاز في وضع التشغيل، يقوم الهواء المتولد بدفع هواء الزفير للخارج عبر فتحة القناع. عندما يكون الجهاز في وضع عدم التشغيل، لا يتم توليد هواء نقي بشكل كاف في القناع، مما يؤدي إلى خطر إعادة تنفس هواء الزفير، وهذا قد يؤدي بدوره في ظل ظروف معينة إلى تعريض سلامة المريض للخطر في غضون دقائق عديدة وفي بعض الظروف لظاهرة الاختناق.
- يمكن أن يكون التدفق، عند مستويات منخفضة للضغط الهوائي الإيجابي المستمر، عبر فتحة التنفس غير كافي لطرد كافة الغاز المنبعث من دائرة المريض. وقد تحدث أيضا بعض ظواهر إعادة التنفس.
- لا تترك أنابيب ذات أطوال كبيرة على السرير حتى لا تلتف حول رأسك أو رقبتك أثناء نومك.
- في حال توقف التيار الكهربائي أو حدوث عطل بالجهاز، قم بإزالة القناع.

تحذير

يشير هذا التحذير في هذا الدليل إلى خطر تعرضك أنت أو الآخرين لإصابة أو حادث.

- لا يمكن استخدام الجهازEcoStar Info أو EcoStar Autoفقط في ظل وصفة طبية. ولا يجوز لك تحت أي ظروف محاولة ضبط الإعدادات الموصوفة دون موافقة من الفريق الطبي .
- بما أن هذا الجهاز كهربائي طبي، يستوجب مراعاة التوافق الكهرومغناطيسي المشار إليها من قبل مقدم الرعاية الصحية المنزلية عند تثبيت المواصفات .
- مثل جميع الأجهزة الكهربائية الطبية، إن الجهاز عرضة للتشويش من طرف الجوال وأجهزة الاتصالات المحمولة ذات التردد اللاسلكي (الهواتف المتنقلة، الواي فاي) التي قد تكون قريبة إلا الملحقات المسموح بها.

تحذير

يشير هذا التحذير في هذا الدليل إلى خطر تعرضك أنت أو الآخرين لإصابة أو حادث.

- استخدم الجهاز EcoStar Info أو EcoStar Auto فقط لغرض الاستخدام الموصى به كما هو موضح في هذا الدليل. يجب ألا تحل الإرشادات المضمنة في هذا الدليل محل تعليمات مقدم الرعاية الصحية الخاص بك.
- الجهاز غير مخصص لتقديم المساعدة الخاصة بالوظائف الحيوية.
- يجب استخدام الجهاز فقط مع الدوائر الكهربائية والأقنعة والأجهزة والملحقات الموصى بها من قبل طبيب أو التي وفرها لك مقدم الرعاية الصحية الخاص بك. تأكد من وجود التعليمات الخاصة بطريقة الاستخدام لكل ملحق واقرأها بعناية.
- في حال استخدام قناع على الوجه، يجب أن يحتوي القناع على صمام مضاد للاختناق .
- ي حالة الشك بوجود عيب في الجهاز أو في أحد ملحقاته أو تلفه أو عدم اشتغاله بشكل صحيح، الرجاء الاتصال بمقدم الرعاية الصحية الخاص بك .
- الرجاء استخدام إمدادات الطاقة المتوفرة مع الجهاز فحسب.
- لا تحاول فتح أو تفكيك أو تعديل الجهاز فعلى الموظف المتخصص فقط صيانة هذا الجهاز والرجاء الاتصال بمقدم الرعاية الصحية الخاص بك .
- إذا كان الجهاز متصلًا بمشترك كهربائي، فلا يوصل بنظام مشترك كهربائي آخر أو سلك تمديد كهرباء.
- أثناء العلاج، لا توصل بمنفذ الناقل التسلسلي العام (يو.اس.بي) أي جهاز فيما عدا الأجهزة التي يأتي بها مقدم الرعاية الصحية المنزلية الخاص بك.
- إذا استلزم الأمر، يمكن فصل الجهاز عن شبكة الكهرباء وذلك بفصل سلك الكهرباء واحرص على تركه في وضعية سهل الوصول إليها.
- ضع الجهاز على سطح أفقي ثابت في بيئة نظيفة وجافة. وابعد الجهاز عن أي مصدر ماء .
- احفظ الجهاز بعيدًا عن الأطفال والحيوانات الأليفة المنزلية والحيوانات الضارة كذلك.
- في حال ضرورة توفير أكسجين إضافي، اتبع تعليمات استخدام الأكسجين واحتياطات الأمان الخاصة به بدقة .
- بمجرد وضع القناع في موضعه، تأكد من أن الجهاز يولد تدفق هواء. وإذا لم يكن الأمر كذلك، انزع القناع فورا واتصل مقدم الرعاية الصحية المنزلية الخاص بك .

الآثار الجانبية

يرجى الاتصال بمقدم الرعاية الصحية الخاص بك في حال ظهور الأعراض التالية أثناء استخدام الجهاز: ألم غير عادي في الصدر، صداع شديد، ضيق اتنفس، جفاف المسالك الهوائية أو الأنف، حساسية الجلد، رشح أو نزيف الأنف، الشعور بعدم الراحة أو ألم في الأذن أو الجيوب الأنفية، النفخ، النعاس نهارا، تغييرات في المزاج والارتباك، والتهيج أو فقدان الذاكرة.

التحقق من عناصر الجهاز

يتم تسليم الجهاز مع المكونات التالية:

- فلتر دخول الهواء
- أنبوب قابل للالتواء
- سلك كهربائي للطاقة خاص
- حقيبة حمل
- دليل المريض

يمكن استخدام الجهاز مع الملحقات الاختيارية التالية. فاتصل بمقدم الرعاية المنزلية الخاص بك للحصول على معلومات إضافية حول الملحقات المتوفرة. واتبع التعليمات المتوفرة مع الملحقات خلال الاستخدام.

- مرطب مسخن GoodKnight H_2O
- كابل قداحة
- فلتر رقيق
- مودم

في حالة استخدام الجهاز مع المرطب المسخن *GoodKnight H_2O*:

- ارجع إلى تعليمات الأمان لدليل استخدام مرطبك.
- قد تؤثر إضافة المرطب على أداء الجهاز.

الاستخدام الموصى به

إن أجهزة مجموعة منتجات EcoStar Info وEcoStar Auto هي أجهزة ذات ضغط ايجابي متوفرة عن طريق قناع ومعدة لمعالجة المرضى الذين يعانون من انقطاع النفس ونقص مطال التنفس الانسدادي النومي (SAHOS) عند المرضى الذين يزيد وزنهم عن 30 كجم. ويمكن استخدام هذه الأجهزة في المنزل أو في مركز العناية.

ويمكن استخدام الجهاز مع المرطبGoodKnight H_2O في حالة وصفة لإضافة ترطيب مسخن للمريض. والغرض منه هو تسخين ورفع نسبة الرطوبة في الهواء الذي يستلمه المريض عن طريق جهاز ضغط ايجابي مستمر.

موانع الاستعمال

أظهرت الدراسات أنه لا يوصى باستخدام الضغط الإيجابي عند بعض المرضى الذين يعانون من الحالات التالية الموجودة مسبقا :

- انتفاخ الرئة الفقاعي الشديد أو استرواح الصدر سابق التعقيد .
- استرواح الصدر
- انفتاق الدماغ أو الرضح أو عملية تجارية حديثة نتج عنها ناسور قحفي أنفي بلعومي.
- قصور قلبي لا معاوض أو انخفاض ضغط الدم، خاصة في حالة انخفاض حجم الدم أو اضطراب النظم القلبي.
- جفاف.
- رعاف جسيم أو سوابق وجود رعاف جسيم، هيموفيليا.
- التهاب الجيب الحاد أو التهاب الأذن الوسطى أو ثقب في الغشاء الطبلي.
- عملية جراحية يتم فيها اختراق القصبة الهوائية.

مواصفات الجهاز

يتم تشغيل جهاز EcoStar Info أو EcoStar Auto بوحدة طاقة كهربائية خارجية وهو مجهز بملحقات مخصصة.

صور الجهاز

شكل (1) – صورة واجهة المستخدم

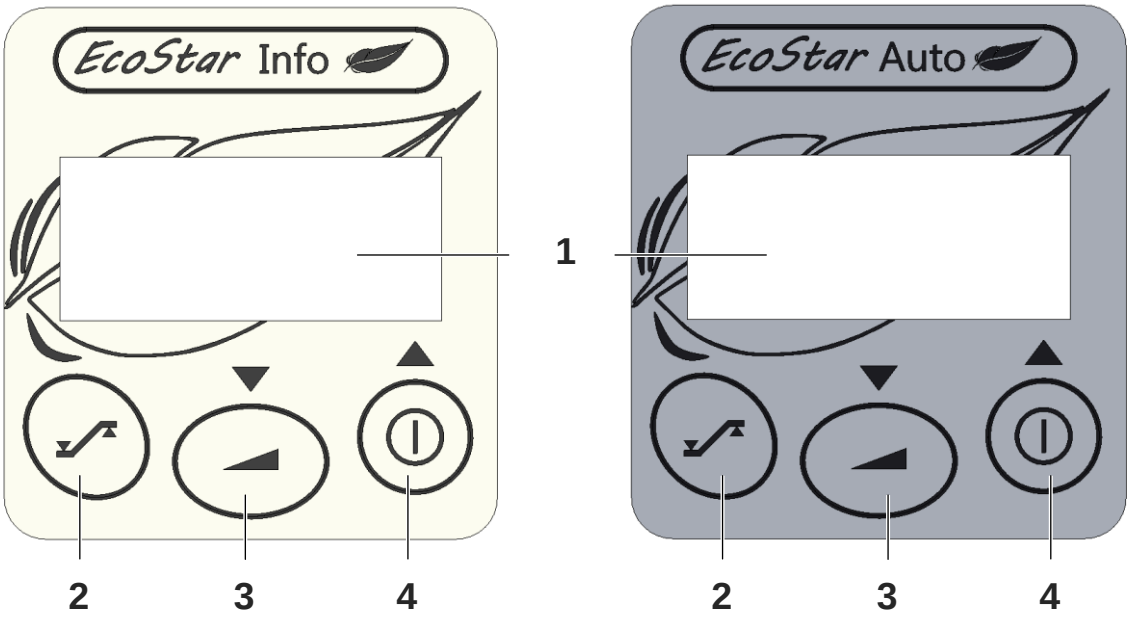

1	**الشاشة**	تسمح برؤية مختلف المعلومات مثل الضغط وإعدادات الجهاز أو الساعة.
2	**زر الوصول إلى المعلومات**	يسمح بالوصول إلى مختلف المعلومات الخاصة بالجهاز.
3	**زر التدرج**	يسمح بوقف تشغيل وظيفة التدرج. كما يستخدم لنقص ▼ قيمة الإعدادات أثناء ضبط الجهاز.
4	**زر التشغيل/إيقاف التشغيل**	يقوم بتشغيل الجهاز أو إيقاف تشغيله. ويستخدم أيضًا لرفع ▲ قيمة الإعدادات أثناء ضبط الجهاز.

شكل (2) – صورة للجانب الأمامي

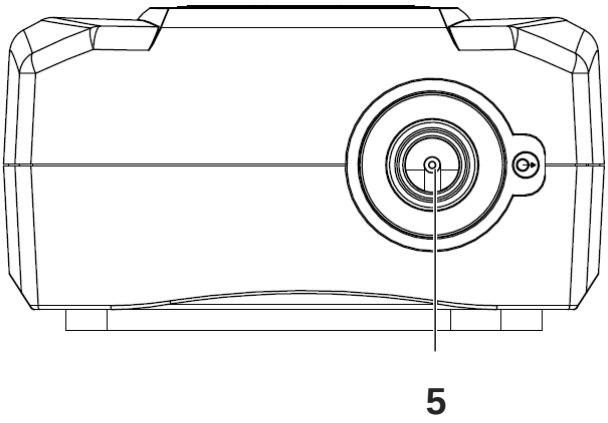

5	**موصل المخرج**	مخرج الهواء الذي سيتم توصيل الأنبوب به..

شكل (3) – صورة للجانب الخلفي

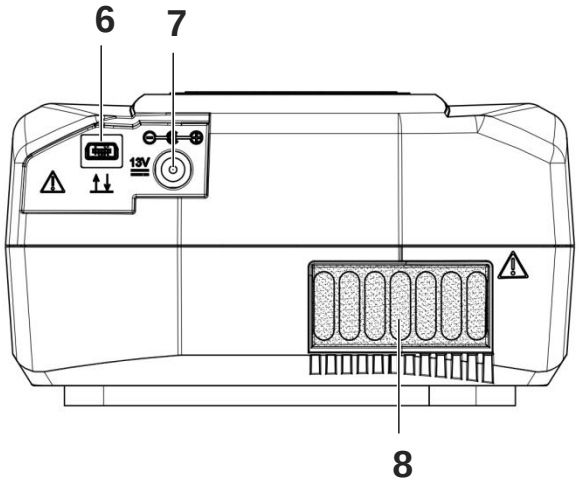

6	**كابل تسلسلي/موصل يو إس بي**	موجه للاستخدام من قبل الطبيب أو مقدم الرعاية المنزلية الخاص بك.
7	**مدخل كابل الطاقة**	يسمح بتزويد الجهاز بوحدة الطاقة أو ببطارية خارجية.
8	**فلتر مدخل الهواء**	يمنع الغبار من الدخول في الجهاز وفي وحدة تدفق الهواء.

رموز الجهاز

وصف الرمز	الرمز	وصف الرمز	الرمز
رمز زر التدرج		رمز زر التشغيل/إيقاف التشغيل	
رمز نقص قيمة الإعدادات المبينة على الشاشة.		رمز رفع قيمة الإعدادات المبينة على الشاشة.	
رمز الخروج		رمز زر الوصول إلى المعلومات.	
جهاز في آخر العمر، يتم التخلص منه بشكل منفصل عن النفايات المنزلية. للمزيد من المعلومات، راجع الفقرة "التخلص من جهاز عند انتهاء عمره الافتراضي"، صفحة 22.		جهاز محمي من إدخال الأجسام الصلبة التي تتعدى 12 مم ومحمي من التساقط العمودي لقطرات المياه.	IP21
جهاز من نوع بي إف.		جهاز من الفئة 2.	
تيار مستمر.		موفر طاقة التيار المباشر 13 فولت.	13V
تحذيرات معينة (راجع فقرة "احتياطات الأمان" في الصفحة 3).		الجهاز متوافق مع متطلبات التوجيهات الأوروبية 42/93/ إي سي الخاص بالأجهزة الطبية.	CE 0459
التسجيل وإعادة الإرسال.		راجع دليل الاستخدام.	
		يحفظ في مكان جاف.	

التركيب

تركيب المرطب GoodKnight H2O

يرجى الرجوع إلى دليل استخدام المرطب GoodKnight H_2O لإعداد وتركيب جهازك.

ثم كرر الخطوات من 2إلى 5 من التركيب المعياري لمتابعة تركيب الجهاز.

تركيب الطاقة عن طريق قداحة

يمكن تمويل جهاز EcoStar Info أو EcoStar Auto بواسطة قداحة باستخدام كابل اختياري موجه لهذا الغرض.

ولذلك، قم بتوصيل أحد طرفي كابل قابس طاقة القداحة على مدخل الطاقة في الجزء الخلفي للجهاز (المعلم 7 من الشكل 3 في الصفحة 6) والطرف الآخر من الكابل مباشرة على القداحة.

حذار

- لا تستخدم كابل قابس قداحة آخر غير الذي تم توصيته مع الجهاز.
- لا تستخدم سوى مصادر تيار مباشر 13 فولت واحترم القطبية (+ و-).

التركيب المعياري للجهاز

1. قم بربط خرطوم الأنبوب مع موصل مخرج الجهاز (معلم 5 للشكل 2 من صفحة 6).

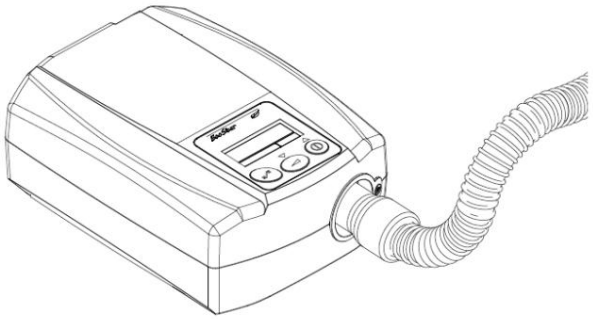

2. حضر القناع وفقًا للتعليمات المقدمة في تعليمات التشغيل.
3. قم بربط القناع مع الخرطوم الحر للأنبوب ذو حلقات.
4. قم بتوصيل سلك الطاقة بمدخل الطاقة في الوجهة الخلفية للجهاز (معلم 7 للشكل 3 من صفحة 6) والسلك على مصدر الطاقة.
5. تظهر كلمة "سيفام" "SEFAM" على الشاشة مشيرة إلى الساعة فالجهاز جاهز للاستخدام.

ملاحظة:

يشير رمز ▪ إلى وجود شبكة هاتف جي بي آر إس GPRS عبر مودم.

الاستخدام

إيقاف العلاج

1. إذا كنت تستخدم المرطب المسخن، قم بتوقيفه على النحو المحدد في التعليمات. واحرص دائما على فصل المرطب قبل توقيف الجهاز.
1. أنزع القناع.
2. لإطفاء الجهاز، اضغط على زر التشغيل/الاستعداد ⏻

سيعود الجهاز في حالة استعداد وسيعرض الساعة. فيمكنك هنا فصل سلك الطاقة من وحدة التمويل بالطاقة.

نقل الجهاز

قم بنزع القابس الكهربائي وفصل كل الملحقات من الجهاز وقم بتخزينها في حقيبة الحمل.

حذار

افصل الجهاز من المرطب المسخن GoodKnight H_2O وقم بتفريغ الخزان قبل تغيير مكانه أو نقل الكل وهذا للقضاء على خطر دخول المياه التي قد تسبب ضررا في الجهاز لا يمكن إصلاحه.

الوظائف المتوفرة

يعمل جهاز EcoStar Info في نمط مستمر في حين يعمل EcoStar Auto في نمط مستمر CPAP وفي نمط أوتوماتيكي Auto-CPAP. ويسجل كلا الجهازان بيانات الملاحظة.

وظيفة قناع غير متصل

إذا قمت بإزالة قناعك، سينقص الجهاز تلقائيا من طاقته وسيستعيد نظام طاقته العادية إذا أعدت قناعك أو بالضغط على أحد الأزرار الثلاثة إلا، فإنه سيتوقف بعد 30 دقيقة.

يمكن استخدام هذه الوظيفة ليلا إذا كنت بحاجة إلى النهوض.

بدء العلاج

1. ارتد القناع كما هو موضح في تعليمات المستخدم.

إذا كان القناع ذو تسرب، فإنه يضمن فتحة من خلالها سيتم إخلاء الغازات التي تم زفيرها ولن يكون من الممكن إعادة تنفسها.

في حالة استخدام قناع دون تسرب، على طبيبك توفيرك بمفصل يسمح بإخلاء الغازات الأقرب ممكن من الأنف.

2. تسمح الوظيفة **Auto ON** للجهاز بدء العلاج تلقائيا عند أول تنفس في القناع.

ويمكن كذلك تشغيل الجهاز بالضغط على الزر ⏻ فيظهر على الشاشة الضغط المبين.

مؤشر تشغيل الجهاز

ملاحظة:

لن يظهر الرمز ◢ إلا إذا تم تشغيل القضيب.

3. إذا كنت تستخدم مرطب مسخن، شغله وفقا لتعليمات الاستخدام.
4. يرد موجز الرموز التي قد يتم عرضها على الشاشة في الجدول "
5. وصف الرموز الظاهرة على الشاشة" في الصفحة10.

تحذير

بعد انقطاع التيار الكهربائي، يستأنف الجهاز نفس نمط الاشتغال الذي سبق هذا الانقطاع (لتشغيل / الاستعداد).

الوصول إلى قائمة خيارات الجهاز

تسمح لك الأزرار الثلاثة المتواجدة على واجهة المستخدم بالوصول إلى معلومات الجهاز وإذا استلزم الأمر تعديل قيمة بعض إعدادات الضبط.

إن المعلمات المتوفرة على الشاشة عندما يكون الجهاز في وضعية الاستعداد أو في حالة اشتغال هي:

- إعدادات الجهاز في ما يخص علاجك
- الإعدادات العامة مثل الساعة
- بيانات عداد الملاحظة

وصف لصفحة شاشة

وتشمل كل صفحة شاشة لقائمة إعدادات المريض:

- جزء علوي يدل على قيمة المعلم الظاهر
- جزء سفلي يحتوي على رموز مختلفة تشير إلى ما إذا كان الجهاز قيد التشغيل أو في وضع الاستعداد، وطبيعة المعلمة الظاهرة (انظر الجدول "
- وصف الرموز الظاهرة على **الشاشة"** في الصفحة**10**).

Comfort Calibration وظيفة (تعديل الراحة)

تهدف وظيفة Comfort Calibration (تعديل الراحة) الموجودة على الجهاز إلى زيادة ضغط العلاج أثناء الشهيق وخفضه عند الزفير لجعل التنفس أكثر راحة أثناء العلاج. ويمكن تشغيلها أثناء ميزة التدرج أو بشكل دائم من قبل الطبيب أو موفر الرعاية المنزلية لك.

وظيفة ميزة التدرج

تسمح وظيفة ميزة التدرج مع الوقت، إذا تم تشغيلها من قبل مقدم الرعاية في منزلك، بجعل صعود الضغط تدريجي من أجل مساعدتك على النوم: يبدأ العلاج بذلك عند ضغط منخفض يسمى ضغط الراحة، ثم يرتفع الضغط إلى ضغط العلاج. أما في نمط Auto-CPAP، تمكن من تأخير تشغيل أوامر الصعود أو النزول في الضغط.

كما تمكنكم ميزة التدرج ذي المؤشر أيضًا من بدء تشغيل العلاج عند ضغط الراحة، ثم الحصول على صعود للضغط في وضع CPAP، وتفعيل خاصية Auto-CPAP بمجرد بدء اكتشاف الجهاز لأفعال التنفس التي تشير إلى أنك نائم.

1. اضغط على زر التشغيل/ الاستعداد لتهيئة ميزة التدرج فيظهر مؤشر ميزة التدرج

ملاحظة:

إذا تم ضبط مدة ميزة التدرج أو مدة الانتظار على الصفر، ستكون وظيفة ميزة التدرج غير نشطة.

2. اضغط على زر ميزة التدرج لإنهاء وظيفة ميزة التدرج. ويمكنك إعادة ضبطها من خلال وقف وإعادة تشغيل الجهاز باستخدام زر التشغيل /الاستعداد

الوصول إلى الإعدادات

يسمح العرض بمشاهدة معلومات ضبط الجهاز. ويمكن الوصول إليها سواء كان في وضعية استعداد أو مشتغل.

للوصول إلى إعدادات الجهاز:

- اضغط على زر الوصول إلى المعلومات لمدة ثانية.

في الشاشة التي تظهر:

- يشير الرمز أو الرمز أن الجهاز في وضعية الاستعداد أو في قيد التشغيل.
- يشير الرمز أنه من الممكن تغيير المعلمة الظاهرة. ويمكن زيادة قيمة المعلمة عن طريق الضغط على زر التشغيل/ الاستعداد أو خفضه بواسطة زر ميزة التدرج

للوصول إلى البيانات التالية:

اضغط على زر للوصول إلى المعلومات .

للخروج من قائمة ضبط الإعدادات:

اضغط مرة أخرى زر للوصول إلى المعلومات سوف تبين الشاشة الساعة (في وضع الاستعداد) أو الضغط الموصى به (في قيد التشغيل).

ملاحظة:

سيتم الخروج تلقائيا من قائمة الإعدادات إذا لم تضغط على أي زر لمدة 30 ثانية.

وصف الرموز الظاهرة على الشاشة

الوصف	الرمز	الوصف	الرمز
في قيد التشغيل		في وضعية الاستعداد	
رمز الضغط	P	وضعية ميزة التدرج	
رمز الملاحظة		رمز الوقت	
طبعة البرمجية	Id *.*	معلمة قابلة للتعديل	
رسالة الإعلام بالخطأ	Er	رسالة معلومات	In
		مؤشر وجود وقوة الشبكة الهاتفية (عندما يكون الجهاز في وضع الاستعداد وموصول بجهاز مودم). يزيد عدد الأقطاب من 0 إلى 3 وفقا لقوة الشبكة.	

ملاحظة:

ويظهر الجهاز EcoStar Info أو EcoStar Auto في وضعية استعداد في مقطع الضبط أدناه وتعتبر كل القيم المعروضة كأمثلة.

ضبط جهاز EcoStar Info

1 اضغط على مدة ثانية

2 يظهر على شاشة الجهاز

9.0 cmH2O
P

مستوى الضغط الذي حدده الطبيب (الموافق للضغط الموصى به عند اشتغال الجهاز).

3 اضغط على

4 يظهر على شاشة الجهاز

التدرج المحدد من قبل مقدم الرعاية في المنزل : التدرج مع الوقت (tr) أو التدرج ذو المؤشر (ir).

5 اضغط على

6 يظهر على شاشة الجهاز

15 min

مدة ميزة التدرج (المدة التي يستغرقها الجهاز للوصول إلى الضغط الموصى به من ضغط الراحة عند تحديد التدرج مع الوقت tr، وإلا لن تعرض هذه القيمة). ويشير الرمز ⬍ أنه يمكنك رفع أو خفض القيمة المعروضة باستخدام الزر ⏻ أو ⊿

7 اضغط على

8 يظهر على شاشة الجهاز

6.0 cmH2O
P

ضغط الراحة (مستوى ضغط ينتجها الجهاز عند بدء وظيفة ميزة التدرج). ويشير الرمز ⬍ أنه يمكنك رفع أو خفض القيمة المعروضة باستخدام الزر ⏻ أو ⊿

9 اضغط على

10 يظهر على شاشة الجهاز

Ao: 1

Auto ON مفعل (1) أو غير مفعل (0) من قبل مقدم الرعاية المنزلية.
تمكن هذه الخاصية من بدء تشغيل العلاج بطريقة تلقائية من دون الضغط على الزر ⏻.

11 اضغط على

12 يظهر على شاشة الجهاز

CC: 1

تشغيل **وظيفة Comfort Calibration (تعديل الراحة)** (1) أثناء التدرج (◢) أو بشكل دائم، أو إيقاف تشغيله (0) خلال ميزة التدرج من قبل مقدم الرعاية في منزلك.

13

اضغط على

14

يظهر على شاشة الجهاز

التعديل الهوائي التي اختارها موفر الرعاية في منزلك: 22 (أنبوب قطره 22 ملم، معياري) و 15 (أنبوب قطره 15 ملم)، HH (مرطب)، SP (تعديل محدد متواجد) أو - (تعديل محدد غائب).
توافق القيمة المعروضة في أسفل اليمين لقطر مسار المريض المستخدم مع المرطب الساخن.

15

اضغط على

16

يظهر على شاشة الجهاز

حاسب ساعي (المدة التي تم خلالها تشغيل الجهاز). القيمة المعروضة في أسفل اليمين هي الدقائق.

17

اضغط على

18

يظهر على شاشة الجهاز

حاسب الملاحظة (المدة التي قمتم خلالها باستخدام الجهاز). القيمة المعروضة في أسفل اليمين هي الدقائق.

19

اضغط على

20

يظهر على شاشة الجهاز

اختيار اتصال RS232 **لوحدة خارجية** (مثل مودم) فيمكن تشغيلها (1) أو إيقاف تشغيلها (0) من قبل مقدم الرعاية في منزلك.

21

اضغط على

22

يظهر على شاشة الجهاز

نسخة برمجية الجهاز.

اضغط مرة أخرى على زر الحصول على المعلومات للخروج من قائمة ضبط الإعدادات.

ضبط جهاز EcoStar Auto

1
اضغط على
مدة ثانية

2
يظهر على شاشة الجهاز

طريقة تشغيل الجهاز.

CPAP: يوفر الجهاز ضغط مستمر.

أو

APAP : يشتغل الجهاز في نمط تلقائي (Auto-CPAP) ويضبط أفضل ضغط لحالتك المرضية.

3
اضغط على

4
يظهر على شاشة الجهاز

ضبط **مستوى ضغط** جهازك.

في نمط CPAP، يتم عرض قيمة واحدة فقط.

في نمط APAP، يمكن الاطلاع على قيمتي ضغط على التوالي عن طريق الضغط في كل مرة على زر الوصول إلى المعلومات.

الضغط الأقصى

الضغط الأدنى

5
اضغط على

6
يظهر على شاشة الجهاز

التدرج المحدد من قبل مقدم الرعاية المنزلية : التدرج مع الوقت (tr) أو التدرج ذو المؤشر (ir).

7
اضغط على

8
يظهر على شاشة الجهاز

مدة ميزة التدرج (في نمط CPAP) أو **مدة الانتظار** (في نمط APAP) عند تحديد التدرج مع الوقت tr، وإلا لن تعرض هذه القيمة. ويشير الرمز أنه يمكنك رفع أو خفض القيمة المعروضة باستخدام الزر أو

9 اضغط على

10 يظهر على شاشة الجهاز

6.0 cmH2O
P

ضغط الراحة (مستوى ضغط ينتجها الجهاز عند بدء وظيفة ميزة التدرج).
ويشير الرمز ⬍ أنه يمكنك رفع أو خفض القيمة المعروضة باستخدام الزر ⓘ أو ⊖

11 اضغط على

12 يظهر على شاشة الجهاز

Ao: 1

Auto ON مفعل (1) أو غير مفعل (0) من قبل مقدم الرعاية المنزلية.
تمكن هذه الخاصية من بدء تشغيل العلاج بطريقة تلقائية من دون الضغط على الزر.

13 اضغط على

14 يظهر على شاشة الجهاز

CC: 1

تشغيل **وظيفة Comfort Calibration (تعديل الراحة)** (1) أثناء التدرج (◢) أو بشكل دائم، أو إيقاف تشغيله (0) خلال ميزة التدرج من قبل مقدم الرعاية في منزلك.

15 اضغط على

16 يظهر على شاشة الجهاز

CP:HH
22

التعديل الهوائي التي اختارها موفر الرعاية في منزلك: 22 (أنبوب قطره 22 ملم، معياري) و 15 (أنبوب قطره 15 ملم)، HH (مرطب)، SP (تعديل محدد متواجد) أو - (تعديل محدد غائب).
توافق القيمة المعروضة في أسفل اليمين لقطر مسار المريض المستخدم مع المرطب الساخن.

17 اضغط على

18 يظهر على شاشة الجهاز

FL: 1

الضبط على **تشغيل Run لعرض النطاق الترددي المحدود** والمتاح في نمط APAP فقط.
تشغيل الوظيفة (1) أو إيقاف تشغيلها (0) من قبل مقدم الرعاية في منزلك.

19 اضغط على

20 يظهر على شاشة الجهاز

Sd: F

سرعة خفض الضغط وهي متوفرة في نمط **APAP** فقط.
يتم ضبط السرعة البطيئة **(S)** أو السريعة **(F)** من قبل مقدمي الرعاية في منزلك.

21
اضغط على

22
يظهر على شاشة الجهاز

الضغط الأقصى لإعداد انقطاع النفس وهو متوفر في نمط **APAP** فقط ويتم ضبطه من قبل مقدمي الرعاية في منزلك.

23
اضغط على

24
يظهر على شاشة الجهاز

حاسب ساعي (المدة التي تم خلالها تشغيل الجهاز). القيمة المعروضة في أسفل اليمين هي الدقائق.

25
اضغط على

26
يظهر على شاشة الجهاز

حاسب الملاحظة (المدة التي قمتم خلالها باستخدام الجهاز). القيمة المعروضة في أسفل اليمين هي الدقائق.

27
اضغط على

28
يظهر على شاشة الجهاز

اختيار اتصال RS232 **لوحدة خارجية** (مثل مودم) فيمكن تشغيلها (1) أو إيقاف تشغيلها (0) من قبل مقدم الرعاية في منزلك.

29
اضغط على

30
يظهر على شاشة الجهاز

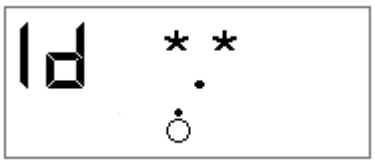

نسخة برمجية الجهاز.

اضغط مرة أخرى على زر الحصول على المعلومات للخروج من قائمة ضبط الإعدادات.

عند الخروج من قائمة الإعدادات، يظهر على الشاشة مرة أخرى أحد الشاشين التاليتين مبينين حالة جهازك.

الجهاز قيد التشغيل

الجهاز في حالة استعداد

ضبط الساعة

يمكنك أن تقوم بضبط الساعة فقط عندما يكون الجهاز في وضع الاستعداد.

1

اضغط على

مدة ثانيتين

ثم بالبقاء ضاغطا،

اضغط على

.

2

يظهر على شاشة الجهاز

8:29 h

بمجرد طلق الأزرار، يظهر رمز الضبط تحت الساعة وحرف **h** يتحول إلى ومضات ويمكنك تغيير الساعة المعروضة بالزر أو زر

3

اضغط على

4

يظهر على شاشة الجهاز

9:29 min

ويتحول رمز الدقائق **min** إلى ومضات بدوره. فقم بضبط الدقائق بنفس إجراءان ضبط الساعة.

اضغط على زر الحصول على المعلومات للخروج من قائمة ضبط الإعدادات.

كيفية الاستخدام عند إضافة الأكسجين (اختياري)

التركيب مع مهيئ الأكسجين (اختياري)

في حال التوفير الإضافي للأكسجين، يلزم استخدام صمام مانع للارتداد مزود بصمام خاص مصمم من أجل منع تراكم الأكسجين داخل الجهاز.

يجب تركيب هذا الصمام ما بين الجهاز ودائرة المريض.

ارجع إلى تعليمات الصانع لمعرفة كيفية تركيب، وتنظيف، وصيانة هذا الصمام.

بدء العلاج وإيقافه

1. حتي نتجنب دخول الأكسجين داخل جهاز EcoStar Info أو EcoStar Auto، يستلزم أن يكون في قيد التشغيل ويولد تدفق الهواء قبل بدء تدفق الأكسجين.
2. بالمثل، يجب إيقاف تدفق الأكسجين قبل إيقاف تشغيل الجهاز جهاز EcoStar Info أو EcoStar Auto بحيث لا يتراكم الأكسجين في الجهاز.

تحذير

- عند استخدام الأكسجين، اتبع دائمًا تعليمات الفريق الطبي أو مقدم الرعاية المنزلية. يجب وضع مصدر الأكسجين على بعد أكثر من متر من الجهاز.
- لا تدخن في وجود الأكسجين.
- لا تحقن الأكسجين في مدخل الهواء الخاص بالجهاز.
- اتبع تعليمات بدء العلاج وإيقافه بدقة.
- في حال استخدام مولد الأكسجين أو وحدة الأكسجين السائل، قم بإيقاف تدفق الأكسجين في حال عدم عمل الجهاز. إذا ظل مولد الأكسجين في وضع التشغيل عند إيقاف تشغيل الجهاز، فقد يتراكم الأكسجين الذي يصل إلى دائرة المريض داخل الجهاز، مما قد يشكل خطر حدوث حريق.
- يجب أن لا يتجاوز الحد الأقصى لمعدل تدفق الأكسجين 12 ليتر/دقيقة.

حذار

بالنسبة لتدفق الأكسجين المحدد، يختلف تركيز الأكسجين الاختياري كأحد ميزات إعدادات الضغط والتنفس ونوع القناع المستخدم ومعدل التسريب. ينطبق هذا التنبيه على معظم أجهزة الضغط الإيجابي المستمر.

التنظيف والصيانة

يرجى اتباع تعليمات التنظيف والصيانة التالية والرجوع إلى تعليمات استخدام القناع والمرطب المسخن والأنابيب المستخدمة لتنظيف وصيانة هذه الملحقات.

تحذير

انزع القابس الكهربائي من مصدر الطاقة وافصل دائمًا دائرة التنفس وغرفة الماء من الجهاز قبل تنظيفها.

حذار

- استخدم مادة التنظيف المخصصة لهذا الغرض: لا تستخدم منظف قوي أو إسفنجة خادشة أو فرشاة خشنة.
- لا تدخل الماء في الجهاز.

شهريا

الجهاز

- نظف الجزء الخارجي من الجهاز باستخدام قطعة نسيج مبللة (قماش، منشفة ورقية) بالقليل من الماء وقطرة واحدة من منظف معتدل.
- قم بإزالة أي آثر للمنظف بتكرار هذه العملية باستخدام قطعة نسيج جديدة (قماش، منشفة ورقية) مبللة بالماء فقط.
- امسح الجهاز بالكامل باستخدام قطعة نسيج جافة (قماش، منشفة ورقية).

فلتر مدخل الهواء وفلتر رقيق

قم بتغيير فلتر دخول الهواء بشكل منتظم بمجرد تمزقه أو اتساخه.

لا يمكن غسل الفلتر الرقيق، المتاح كخيار، بل يستلزم تغييره مرة في الشهر على الأقل أو أكثر من ذلك إذا توسخ بشكل ظاهر.

تحذير

- لا تستخدم منظف رشاش. فقد تدخل بقايا المنتج الضارة في مخرج الهواء أو في مرشح مدخل الهواء أو في الجزء الداخلي للجهاز، مما قد يؤدي إلى تهيج المسلك الهوائي.
- لا تستخدم الجهاز أبدًا دون التأكد من تركيب فلتر مدخل الهواء.

أسبوعيا

فلتر دخول الهواء

- اسحب الفلتر من خلف الجهاز.

اغسل الفلتر بالماء الدافئ ومنظف معتدل (على سبيل المثال قطرة من سائل غسيل الأطباق على الفلتر).

- اشطفه جيدًا بالماء للتخلص من أي آثار للمنظف.
- جففه:
  - جففه عن طريق الضغط عليه محصورا في دعم ماص نظيف،
  - اتركه يجف تمامًا بعيدا على الشمس.
- بمجرد أن يجف الفلتر، أعده إلى الجزء الخلفي من الجهاز. لا تستخدم فلتر لم يجف بشكل تام.

عند حدوث مشاكل

إرشادات مفيدة

المشكلة	السبب المحتمل	الاقتراح
أنفك بارد.	درجة حرارة الغرفة منخفضة جدًا. الهواء المحرر شديد البرودة.	ارفع درجة حرارة الغرفة. ضع أنبوب المريض تحت غطاء للحد من فقدان الحرارة.
أنفك يسيل.	رد فعل لتدفق الهواء ومستويات الضغط	اتصل بالفريق الفني الطبي الخاص بك أو بطبيبك.
جفاف الأنف أو الحلق أو تهيجهما.	الهواء شديد الجفاف.	قم بترطيب الهواء ب استخدام مرطب. اتصل بالفريق الفني الطبي الخاص بك أو بطبيبك.
ألم في الأنف أو الجيوب أو الأذن.	التهاب الجيوب أو احتقان الأنف.	اتصل بطبيبك على الفور.
احمرار الجلد عند اتصاله بالقناع.	احتمال وجود قرح ضغط مما يشير إلى أن غطاء الرأس ضيق جدًا أو أن حجمه صغير جدًا. حساسية تجاه مكونات القناع.	اضبط غطاء الرأس. اتصل بالطبيب الموجود أو مقدم الرعاية المنزلية للحصول على حجم آخر للقناع. توقف عن استخدام القناع. اتصل بطبيبك أو مقدم الرعاية في منزلك.
جفاف العينين أو تهيجهما.	تسرب هواء حول القناع.	صحح وضع القناع. اطلب من طبيبك أو مقدم الرعاية في منزلك الحصول على حجم آخر للقناع.
الهواء الذي يحرره الجهاز شديد السخونة.	قد تكون فلترات مدخل الهواء متسخة. أو قد يكون مدخل الهواء مسدود. درجة حرارة الغرفة مرتفعة جدًا.	نظف الفلترات أو استبدلها حسب الحاجة (انظر "التنظيف والصيانة"، صفحة 18). أبعدها عن جميع البطانيات والملابس. اخفض درجة حرارة الغرفة. تأكد من أن الجهاز بعيد بشكل كاف عن أي مصدر حرارة. قم بإزالة مسار المريض من تحت الغطاء.
عدم الشعور بالراحة بسبب ارتفاع الضغط بشكل كبير.	ضغط الجهاز. الجهاز EcoStar Auto معد على نمط Auto-CPAP	قد يستغرق التعود على استخدام ضغط الجيوب وقتًا. استخدم وضع انخفاض الضغط عند الخلود إلى النوم (انظر وظيفة ميزة التدرج" صفحة 9). استرخ وتنفس بعمق من خلال الأنف بشكل تام. إذا بدا أن الضغط الذي يوصله الجهاز قد تغير، فاتصل بمقدم الرعاية المنزلية للتحقق من ضغط الجهاز. يقوم الطبيب لديك بتحديد مستويات الضغط ويمكن تغييرها فقط بواسطة وصفة طبية.

0

المشكلة	السبب المحتمل	الاقتراح
الجهاز لا يعرض مستويات الضغط الصحيحة.	تم تشغيل ميزة التدرج.	تأكد من أن مؤشر التدرج ظاهر. قم بإيقاف ميزة التدرج بالضغط على زر التشغيل.
لا يشتعل الجهاز (لا توجد أي شاشة)	سلك الإمداد بالطاقة غير متصل بشكل صحيح بمنفذ الطاقة. لا يوجد مصدر طاقة. يحمل الفتيل الداخلي للجهاز عيب.	افحص التوصيلات بين الجهاز وسلك الطاقة ومصدر الطاقة. قم بتوصيل جهاز آخر (مصباح أو راديو، الخ، على سبيل المثال) في مصدر الطاقة للتأكد من أن التيار الكهربائي متوفر في مصدر الطاقة. اتصل بمقدم الرعاية في منزلك.
يبدو أن الجهاز يواجه تداخلاً ولا يعمل بشكل صحيح.	يوجد تداخل كهرومغناطيسي مرتفع جدًا.	انقل الجهاز بعيدًا عن مصادر التداخل، مثل مصابيح الهالوجين، الهواتف اللاسلكية، الخ.

حذار

في حالة حدوث مشاكل أخرى، اتصل بمزود الرعاية في منزلك.

رسائل الجهاز

الرسالة الظاهرة	الوصف	الحل المقترح
In 1	القناع مفصول.	افحص التوصيلات بين القناع والأنبوب والجهاز. ستختفي هذه الرسالة عند إعادة توصيل قناع التنفس بشكل صحيح أو عند الضغط على أحد الأزرار الثلاثة للجهاز. وإلا سيتوقف الجهاز بعد 30 دقيقة.
Er XX (XX = رقمين)	كشف الجهاز عن مشكل في التشغيل	تصل بمقدم خدمة الرعاية في منزلك.

المواصفات الفنية

أداء الجهاز

نطاق ضغط الجهاز:	4 cmH_2O (سم ماء) إلى 20 cmH_2O (سم ماء) ± 0.5 cmH_2O (سم ماء) الجهاز قابل للتعديل بزيادة 0.5 cmH_2O (سم ماء)
الحد الأقصى للضغط المحدد الثابت في منفذ التوصيل بالمريض في حال حدوث أول خطأ:	30 cmH_2O (سم ماء)
مدة التدرج:	0 إلى 45 minutes (دقيقة) ± 1 minutes (دقيقة) الجهاز قابل للتعديل بزيادة مقدارها 5 minutes (دقيقة) دقائق.
فتحة التوصيل بالمريض:	صامولة يونيون، قطر 22 mm (مم).
مستوى ضغط الصوت المقاس وفقًا لمواصفات الأيزو NF EN ISO 17510-1 : 2009 و§201.9.6.2.1.101 ISO 80601-2-70:2014 :	27.5 dB(A) (ديسيبل) بدون استخدام جهاز الترطيب 29.5 dB(A) (ديسيبل) باستخدام جهاز الترطيب GoodKnight H_2O
فترة الحياة المتوقعة للجهاز:	5 أعوام (للاستخدام المعتاد المتمثل في 8 ساعات يوميًا)

المواصفات الكهربائية

الحد الأقصى لاستهلاك الطاقة:	25 W (وات)
تيار الدخول:	13 V (فولت)
التيار المستهلك عند 20 سم ماء مع نسبة تسريب 4 مم:	0,750 A (أمبير)

شروط الاستخدام

نطاق الضغط التام:	700 hPa (هكتو باسكال) إلى 1060 hPa (هكتو باسكال)
درجة الحرارة:	+5 °C (درجة مئوية) إلى +40 °C (درجة مئوية)
	+5 °C (درجة مئوية) إلى +35 °C (درجة مئوية) مع جهاز الترطيب
الرطوبة النسبية:	ما بين 10% و 95% دون تكثيف
نطاق الارتفاع:	0- 2400 m (م) تقريبًا

المواصفات المادية

الأبعاد (البعد × العرض × الارتفاع):	202 × 145× 79 mm (مم) تقريبا (خارج عن قابس الطاقة)
الوزن:	حوالي 0.75 kg (كلغ) (خارج عن قابس الطاقة)

شروط النقل والتخزين

نطاق الضغط النسبي:	500 hPa (هكتو باسكال) إلى 1060 hPa (هكتو باسكال)
درجة الحرارة:	-20 °C (درجة مئوية) إلى +60 °C (درجة مئوية)
الرطوبة النسبية:	ما يصل إلى 95% دون تكثيف

المواصفات الكهربائية للجهاز

جهاز من الفئة 2: ⧈

قوة تيار الدخول: 100 – 240 VAC (فولت تيار متردد) (-15%، +10%)، 50 – 60 Hz (هرتز)

وحدة الطاقة المقدمة	تيار الدخول	تيار الخروج
TPI GTSA-130180WV2	1 000 mA	13V – 1,80 A

تحذير

- لا تستخدم إلا جهاز الطاقة المتواجد المتوفرة مع الجهاز.
- لا يمكن إصلاح جهاز الطاقة. و كان لمس عيب بالجهاز، يرجى الاتصال بمزود الرعاية في منزلك حتى يبدله.

التخلص من جهاز عند انتهاء عمره الافتراضي

داخل الاتحاد الأوروبي، يجب اعتبار هذا الجهاز قطعة جهاز كهربائي أو إلكتروني كما هو معرف في التوجيه الأوروبي 2012/19/EU، ويجب جمعها والتعامل معها منفصلة عن النفايات المنزلية وذلك للتخلص منها كما هو موضح من خلال رمز سلة المهملات المرسوم عليه علامة X (انظر الفقرة "رموز الجهاز" صفحة 6).

في الدول الأخرى، يجب التعامل مع هذا الجهاز تبعًا للوائح المحلية.

إن التخلص غير الملائم للجهاز عند انتهاء عمره الافتراضي قد يؤذي البيئة.

اتصل بمقدم الرعاية المنزلية الخاص بك.

علامة CE

2015 :EcoStar Info

2015 :EcoStar Auto

ملاءمة المعايير

تم تقييم المخاطر المتعلقة بهذا الجهاز الطبي وفقًا لمعيار الأيزو 14971: 2007، خاصة بالرجوع إلى المخاطر المتبقية العالمية.

يتوافق جهازا EcoStar Info وEcoStar Auto مع المعايير التالية.

- المنظمة الدولية الكهروتقنية 60601-1:2005 + Amd1 :2012: الأجهزة الكهربائية الطبية – الجزء 1: المتطلبات العامة للسلامة الأولية والأداءات الأساسية.
- المنظمة الدولية الكهرو تقنية 60601-1-2: 2007 الأجهزة الكهربائية الطبية. الجزء 1: متطلبات السلامة العامة. المعيار الإضافي: التوافق الكهرومغناطيسي – المتطلبات والاختبارات.
- شهادة الأيزو الإنجليزية: EN ISO 17510-1:2009 أجهزة علاج انقطاع النفس النومي.
- شهادة الأيزو الإنجليزية: EN ISO 5356-1:2005 أجهزة ترطيب السبيل التنفسي للاستخدام الطبي - متطلبات خاصة لأنظمة الترطيب أثناء التنفس.
- التوجيه 93/42/CE الخاص بالأجهزة الطبية.
- التوجيه 2011/65/UE للبرلمان الأوروبي والمجلس حول القيود المفروضة على استخدام مواد خطرة معينة في تصنيع الأجهزة الكهربائية والإلكترونية.(RoHS)
- التوجيه 2012/19/UE للبرلمان الأوروبي والمجلس الخاص بنفايات المعدات الكهربائية والإلكترونية.(WEEE)

معلومات الاتصال بمقدم الرعاية المنزلية الخاص بك

مصنع التصنيع:	الشركة المصنعة:
SEFAM 10 ALLÉE PELLETIER DOISY 54600 VILLERS-LES-NANCY FRANCE	SEFAM 144 AV CHARLES DE GAULLE 92200 NEUILLY SUR SEINE FRANCE

CE 0459

REF : M-159DFU03-30 Version 2
2016-07